Furlan

Trituradores de Cono

Trituradores de Cono

- Facilidad en el monitoreo de desgaste de los revestimientos, a través de un sistema que registra el ajuste de la abertura y muestra los valores en un medidor digital, que memoriza estos valores para facilitar la programación del próximo cambios de los revestimientos
- Regulación con motor hidráulico para ajuste de abertura (APF) y con bloqueo de seguridad
- Sistema hidráulico automático de protección contra sobrecargas y materiales que no se trituran

- Limpieza de la cavidad a través de sistema de sobrecarga o del sistema hidráulico de ajuste, o ambos, de forma a obtener mayor abertura para descarga y limpieza de la máquina
- Boca de la alimentación totalmente sin restricciones (no requiere el rodamiento superior tipo "araña")
- Proyecto compacto fácilmente adecuado en plantas móviles o instalaciones con alturas restringidas
- Rodamiento esférico con lubricación constante garantizando al eje excéntrico y a la cabeza una buena resistencia al impacto y larga duración
- Sistema de lubricación totalmente automático (con enfriador de aceite). Alarma de seguridad y bloqueo del sistema hidráulico de comando y de lubricación para garantizar la seguridad y correcta operación
- Posibilidad de 7 configuraciones de cavidades de trituración estándar. Piezas para trituración en acero manganeso resistentes al desgaste, proyectadas para garantizar un producto final en el formato ideal. La cámara de trituración puede ser configurada fácilmente de extra fino hasta extra grueso, con un simples sustitución de los revestimientos

Detalles de la cámara de trituración (en corte).

Sistema hidráulico de alivio de la carga.

Sistema de ajuste de la abertura (hidráulica).

Detalles internos de construcción de los trituradores de cono de línea CC. La utilización de tecnología avanzada en el proyecto garantiza la eficiencia y excelente desempeño en la línea de producción.

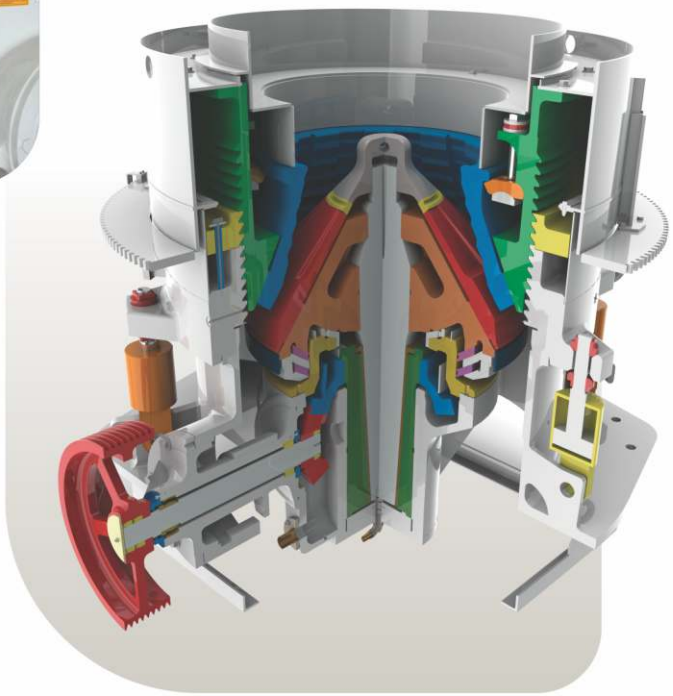

EQUIPO DE ACUERDO CON NR 12

PIEZAS DE DESGASTE / REPOSICIÓN CONTÁCTENOS

Sistema de ajustes de la abertura
Sistema con motor hidráulico que ofrece ajuste inmediato. El soporte del recubrimiento superior se sube o se baja por un motor hidráulico y es bloqueado en la posición deseada automáticamente por cilindros de bloqueo. Un indicador digital informa la abertura de la máquina y el desgaste de los revestimientos.

Tolva de alimentación completa
El proyecto de eje corto de cono (que no requiere un cojinete el la parte superior), permite una boca de alimentación totalmente irrestricta. Tolva de alimentación en placa de acero como parte integral de la máquina (en operación forma una caja de piedra).

Sistema hidráulico de limpieza de la cámara
Después de una falla en el abastecimiento de energía o cuando la máquina para cargada, es necesario limpiar la cavidad de trituración en cualquier triturador de cono. Tanto el sistema de ajuste cuanto el de sobrecarga pueden ser usados, o ambos, proporcionando mayor abertura para la descarga y limpieza de la máquina.

Protección contra materiales que no de trituran y sobrecarga
Sistema hidráulico totalmente automático que permite el paso de materiales que no se trituran a través de la máquina. Incluye cilindros hidráulicos que permiten un movimiento vertical de la carcasa superior. El efecto es conseguido gracias al desplazamiento del aceite para los acumuladores de presión que, poco después a la sobrecarga, devuelve el aceite a los cilindros.

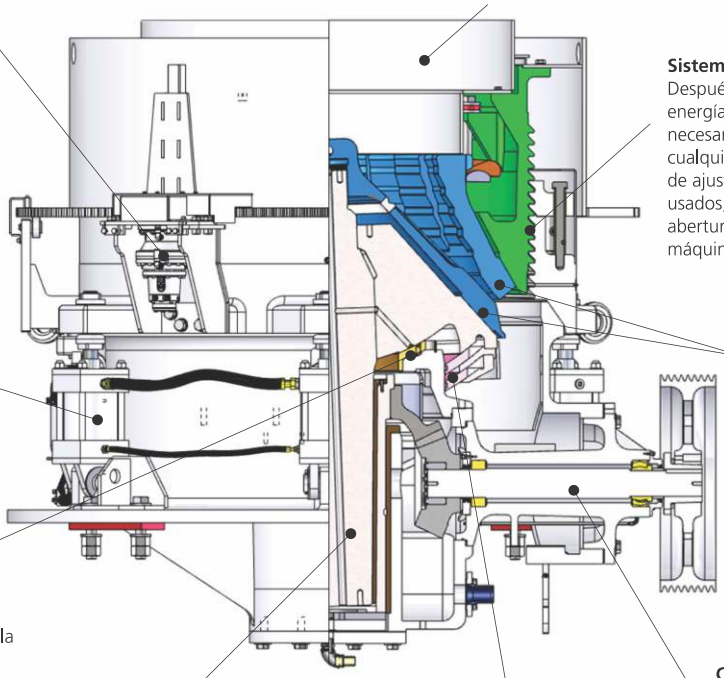

Recubrimiento para la trituración
Siete perfiles normalizados de cavidades intercambiables seleccionados para que se ajusten a la aplicación. Los revestimientos de trituración de acero manganeso son proyectados para garantizar un óptimo producto final.

Rodamiento esférico
Todo el esfuerzo axial es trasmitido para la carcasa principal a través del rodamiento esférico, que es lubricado con aceite.

Conjunto del eje de accionamiento
El conjunto del eje de accionamiento puede ser fácilmente retirado para mantenimiento por el lado del triturador. Un par de engranajes cónicos activan el excéntrico. El eje es apoyado en rodamientos cónicos lubricados con grasa.

Eje principal y rodamiento excéntrico
Buje del excéntrico en bronce, lubricado a aceite sobre presión, garantizando mayor vida útil.

Obturación contra el polvo
Conjunto de anillo esférico de celeron/nylon, ajustable conteniendo anillos de obturación en el rodamiento y protectores de goma para obturación primaria, evitando la contaminación del aceite.

Tabla de análisis del producto (material de dureza media)

Tamaño de la piedra (mm)	Abertura del triturador (lado cerrado - mm)								
	5	6	10	14	20	28	40	50	60
115									100
100								100	95
75							100	93	77
63						100	93	85	67
50						97	84	70	50
37.5					100	85	70	52	34
28				100	90	70	51	36	20
20			100	90	70	50	35	24	14
14		100	90	70	51	34	26	17	10
10	100	90	70	49	35	24	18	14	7
6.3	85	70	49	34	24	18	14	10	
5.0	70	51	34	26	20	15	10		
3.35	49	38	26	21	14	12			
2.36	38	26	21	16					

Máxima versatilidad

El triturador de cono tiene disponibilidad de elección de siete cavidades de trituraciones estándar intercambiables, fundidas en acero manganeso resistente al desgaste.

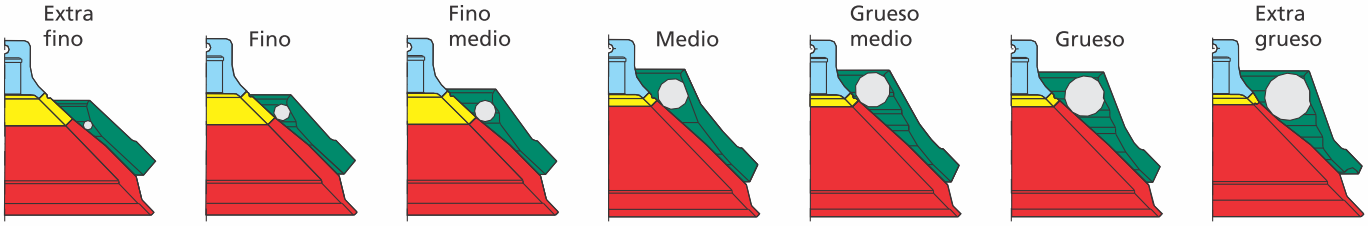

* Todo el equipo se suministra con NR-12. Para facilitar la visualización de este folleto algunos equipos se presentan sin la protección.

Capacidad: m³/h (ton/h)

Mod.	Cavidades	APF min. (mm)	Abert. Alim. (mm)		Abertura del lado cerrado del triturador (mm)									APF Máx. (mm) Brit. Anterior
			L.A.	L.F.	10	13	16	20	25	30	35	40	50	
CC 900 XP	Extra fino	8	45	30	41-53 (65-85)	47-59 (75-95)								
	Fino	8	65	45	47-59 (75-95)	50-63 (80-100)	56-69 (90-110)							
	Fino medio	10	85	65	50-63 (80-100)	53-66 (85-105)	59-72 (95-115)	69-81 (110-130)						
	Medio	13	115	95		56-69 (90-110)	63-75 (100-120)	72-84 (115-135)	81-94 (130-150)	91-103 (145-165)				65
	Grueso medio	16	150	130			66-78 (105-125)	75-88 (120-140)	86-98 (138-157)	97-109 (155-175)	113-128 (180-205)			75
	Grueso	20	180	165				78-91 (125-145)	91-103 (145-165)	103-116 (165-185)	119-131 (190-210)	134-147 (215-235)		115
	Extra grueso	25	215	200					97-109 (155-175)	109-122 (175-195)	128-141 (205-225)	144-156 (230-250)		125
CC 1200 XP	Extra fino	10	75	55	59-72 (95-115)	66-78 (105-125)								
	Fino	10	90	65	63-75 (100-120)	72-84 (115-135)	78-91 (125-145)							
	Fino medio	13	115	90		78-91 (125-145)	88-100 (140-160)	100-113 (160-180)	113-125 (180-200)					
	Medio	16	145	135			94-106 (150-170)	106-119 (170-190)	119-131 (190-210)	134-150 (215-240)				115
	Grueso medio	20	170	155				109-125 (175-200)	125-138 (200-220)	141-156 (225-250)	140-156 (225-250)	181-197 (290-315)		125
	Grueso	25	210	195					131-144 (210-230)	147-163 (235-260)	166-188 (256-300)	188-206 (300-330)	213-228 (340-365)	140
	Extra grueso	30	275	250						153-169 (245-270)	172-191 (275-305)	197-222 (315-355)	225-244 (360-390)	150
CC 1400 XP	Fino	10	100	75	84-106 (135-170)	97-119 (155-190)	109-131 (175-210)	116-138 (185-220)						
	Medio	20	160	145				131-147 (210-235)	144-163 (230-260)	166-184 (265-295)				125
	Grueso	25	250	230					147-169 (235-270)	172-194 (275-310)	184-206 (295-330)	209-234 (335-375)		180
	Extra grueso	30	320	290						184-206 (295-330)	209-231 (335-370)	234-259 (375-415)	263-294 (420-470)	200

Nota: La densidad aparente considerada = 1,6 t/m³
Capacidades establecidas son sólo para orientación.
La producción real depende de las características físicas y el análisis adecuada del material de alimentación.

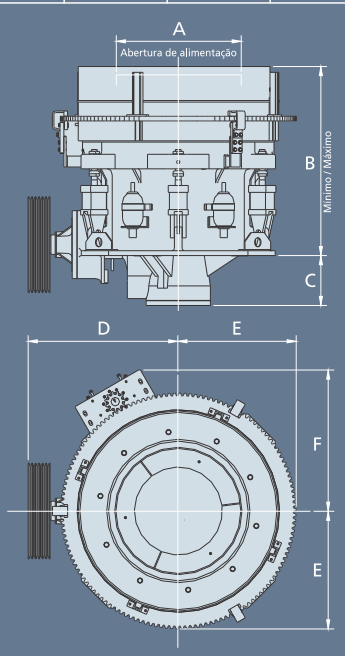

Dimensiones aproximadas de la máquina

Designaciones	Unidad de medida	Modelos		
		CC 900 XP	CC 1200 XP	CC 1400 XP
A	mm	Ø 1064	Ø 1380	Ø 1530
B	mm	1415 / 1575	1770 / 1940	1900 / 2080
C	mm	411	541	506
D	mm	1218	1506	1582
E	mm	980	1280	1450
F	mm	1220	1370	1470
Rotación movida por poleas	rpm	665	650	580
*Peso (sin motor)	kg	9800	18500	22500
**Motor de accionamiento	cv	200	300	400

* Peso sin motor y accesorios.
** Potencias indicadas son las máximas practicadas.

ISO 9001 BUREAU VERITAS Certification

Desde 1962

Para más información, puedes llamar al telefono
+55 19 3404.3610
vendas@furlan.com.br

Furlan

- EQUIPOS PARA MINERÍA
- ACEROS FUNDIDOS

seijiro yazawa iwai

DIVISIÓN DE MAQUINARIA Y EQUIPOS PARA LA INDUSTRIA PESADA

www.seijiroyazawaiwai.com
info@seijiroyazawaiwai.com

CC - ESP - V1 - 03/ 2014 - Imágenes ilustrativos. La información contenida en este folleto están sujetos a cambios sin previo aviso.