Puesto de trabajo innovador para trabajar de manera relajada y segura

Potente motor de tracción trifásico para gran rendimiento

ShockProtect para la protección de conductor, vehículo y carga

Dirección eléctrica de la barra timón SmartPilot para una conducción fácil y precisa

Curve Control para una mayor seguridad en curvas

Plataforma de pie abatible (opcional)

ERE 225

Transpaleta eléctrica de barra timón (2.500 kg)

La ERE 225 es la máquina ideal cuando se necesita obtener un gran rendimiento en la carga y descarga de camiones, a la par que transportar cargas pesadas en recorridos largos con gran rapidez.
La mayor velocidad en servicio vehículo autoportante, comparada con la de las máquinas que solamente ofrecen la opción de vehículo acompañante, permite un despacho y transporte de mercancías especialmente eficientes.
El puesto de trabajo está perfectamente adaptado a las necesidades del conductor:

- Concepto de manejo innovador para una conducción segura tanto hacia adelante, como en marcha atrás.
- Excelente protección del conductor gracias a los laterales especialmente altos en el puesto de mando.
- Diversas bandejas portaobjetos, así como una barra timón regulable en altura (opcional) garantizan que se pueda trabajar sin fatiga y de forma ergonómica a lo largo de todo el turno.

A todo ello hay que sumar el alto grado de seguridad y de comodidad de conducción en cualquier situación:

- Además de la plataforma de pie con suspensión suave, todo el accionamiento dispone de la suspensión del sistema "ShockProtect".
- Gracias al ShockProtect, la plataforma de pie queda aislada de cualquier golpe. La ventaja: se evitan daños a la columna vertebral del conductor. El chasis de la ERE 225 y todos los componentes técnicos sufren mucho menos.
- Cuando se trata de realizar frecuentes maniobras de marcha atrás o en aplicaciones especialmente intensas, la plataforma de pie fija con su puesto de mando completamente cerrado garantiza un máximo de seguridad.
- La velocidad máxima se reduce automáticamente al tomar las curvas en función del ángulo de dirección (Curve Control).

Para las aplicaciones especialmente intensas disponemos de baterías de alto rendimiento con capacidades de hasta 465 Ah. Para trabajos de varios turnos, la ERE 225 ofrece la posibilidad de extracción lateral de la batería (opción). Para espacios reducidos también hay disponible un modelo con plataforma abatible (opcional).

JUNGHEINRICH
Machines. Ideas. Solutions.

ERE 225

ERE 225

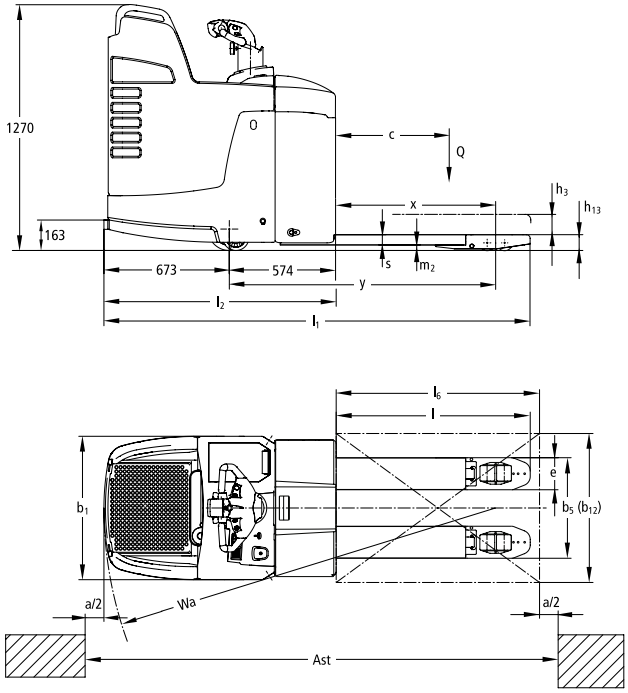

Plataforma de pie fija

ERE 225

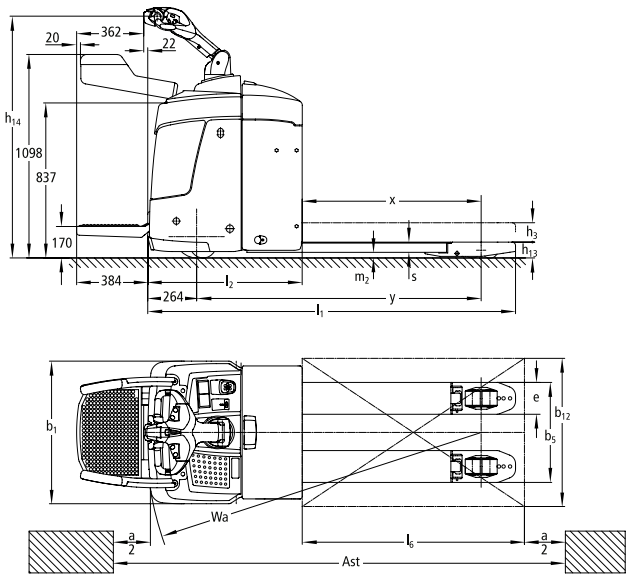

Plataforma de pie abatible

Datos técnicos según VDI 2198

Matrícula	1.1	Fabricante (abreviatura)			Jungheinrich	
	1.2	Denominación de tipos del fabricante			**ERE 225**	
	1.3	Tracción			Eléctrico	
	1.4	Manejo manual, a pie, en plataforma, sentado, en carretillas recogepedidos			Plataforma	Plataforma/conductor a pie
	1.5	Capacidad de carga/carga	Q	t	2.5	
	1.6	Distancia al centro de gravedad de la carga	c	mm	600	
	1.8	Distancia a la carga	x	mm	911[5)]	
	1.9	Distancia entre ejes	y	mm	1484[1)5)]	
Pesos	2.1.1	Tara incl. batería (véase línea 6.5)		kg	850	792
	2.2	Peso de eje con carga delante/detrás		kg	2090 / 1260	2187 / 1105
	2.3	Peso por eje sin carga delante/detrás		kg	150 / 770	158 / 634
Ruedas/chasis	3.1	Bandaje			Vulkollan	
	3.2	Tamaño de neumáticos, delanteros		mm	Ø 230 x 77	
	3.3	Tamaño de neumáticos, traseros		mm	Ø 85 x 110 / Ø 85 x 85	
	3.4	Ruedas adicionales (medidas)		mm	Ø 140 x 57	
	3.5	Ruedas, cantidad delante/detrás (× = motrices)			1x +2/2 o 4	
	3.6	Ancho de vía, delante	b_{10}	mm	513	
	3.7	Ancho de vía, detrás	b_{11}	mm	338 / 368 / 498	
Dimensiones básicas	4.4	Elevación	h_3	mm	122	
	4.9	Altura de la barra timón en posición de marcha mín./máx.	h_{14}	mm	1267	1158 / 1414
	4.15	Altura bajada	h_{13}	mm	85	
	4.19	Longitud total	l_1	mm	2397[1)]	1986[1)]
	4.20	Longitud hasta dorsal de horquillas	l_2	mm	1247[1)]	834[1)]
	4.21	Ancho total	b_1/b_2	mm	770	
	4.22	Medidas de las horquillas	s/e/l	mm	55 / 172 / 1150	
	4.25	Ancho exterior sobre horquillas	b_5	mm	540[6)]	
	4.32	Margen con el suelo, centro distancia entre ejes	m_2	mm	30	
	4.33	Ancho del pasillo de trabajo con palet 1000 × 1200 transversalmente	Ast	mm	2699[1)2)4)]	2253[1)2)4)]
	4.34	Ancho del pasillo de trabajo con palet 800 × 1200 longitudinalmente	Ast	mm	2749[1)2)4)]	2300[1)2)3)]
	4.35	Radio de giro	W_a	mm	2260[1)2)5)]	1812
Prestaciones	5.1	Velocidad de marcha con/sin carga		km/h	9.5 / 12.5	
	5.2	Velocidad de elevación con/sin carga		m/s	0.05 / 0.06	
	5.3	Velocidad de descenso con/sin carga		m/s	0.055 / 0.04	
	5.8	Capacidad máx. de ascenso con/sin carga		%	8 / 16	
	5.10	Freno de sevicio			eléctrico	
Sistema eléctrico	6.1	Motor de tracción, potencia S2 60 min.		kW	2,8	
	6.2	Motor de elevación, potencia con S3 10%		kW	2.2	
	6.3	Batería según DIN 43531/35/36 A, B, C, no			B	
	6.4	Tensión de la batería/capacidad nominal K5		V/Ah	24 / 375	
	6.5	Peso de la batería		kg	288	
	6.6	Consumo energético según ciclo VDI		kWh/h	0.59	
Otros	8.1	Tipo de mando			AC SpeedControl	
	8.4	Nivel de ruido (presión acústica) según EN 12053, medido en el oído del conductor		dB (A)	66	

1) Con extracción lateral de la batería: + 72,5 mm
2) Con la plataforma bajada: + 384 mm
3) Diagonal según VDI: +204 mm
4) Diagonal según VDI: + 368 mm
5) Parte de carga bajada: + 55 mm
6) se suministran otras medidas

Esta hoja técnica conforme a la directiva VDI 2198 indica sólo los valores técnicos del equipo estándar. Un bandaje diferente, otros mástiles de elevación, dispositivos adicionales, etc, pueden dar otros valores.

Aprovechar las ventajas

Traslación en dirección del grupo de tracción

ERE 225 con plataforma abatible

Puesto de trabajo confortable

Potente motor de tracción trifásico y mando "inteligente"

La tecnología del grupo de tracción y la electrónica de mando (SpeedControl) aseguran un comportamiento de marcha seguro y de bajo consumo facilitando la adaptación de la máquina a cualquier aplicación:

- La velocidad seleccionada con el controler se mantiene en cualquier situación de traslación, incluso en subidas y bajadas.
- La ERE 225 activa automáticamente el freno en caso de retroceder involuntariamente en una pendiente.
- Recuperación de energía gracias al freno generador que actúa al reducir la velocidad de marcha.

Puesto de trabajo seguro y económico

El puesto de mando ha sido adaptado a las necesidades del conductor y de la aplicación:

- Posición de marcha novedosa: al trasladarse en dirección del grupo de tracción, el conductor está en posición transversal y se agarra con una mano en la barra timón y con la otra en el asidero de la plataforma. De esta manera tiene la transpaleta totalmente bajo control.
- Distribución simétrica del puesto de conductor para un manejo de la transpaleta óptimo tanto para zurdos como diestros.
- Numerosas posibilidades de guardar objetos en el habitáculo del conductor.

Plataforma de conductor abatible (opcional)

- Posibilidad de elegir entre conductor acompañante y de conductor autoportado.
- Velocidad de marcha reducida con apoyos laterales replegados (6km/h) y con conductor acompañante (4km/h).
- Posibilidad de trabajar en pasillos más estrechos.

Propiedades de marcha óptimas

- Las ruedas de apoyo suspendidas y amortiguadas hidráulicamente, unidas por el eje (balancín) ProTracLink, garantizan un comportamiento de marcha seguro en cualquier situación.
- El sistema ShockProtect de Jungheinrich protege al conductor, la máquina y la carga gracias a la suspensión del grupo de tracción la cual minimiza el efecto de golpes y sacudidas sobre el conductor y el chasis.

Informado en todo momento

Los completos instrumentos de control proporcionan al operario la agradable sensación de tener toda la información a la vista en todo momento:

- Indicador informativo "CanDis" (opcional) con contador de horas operativas y memoria de códigos de incidencias.

Trabajar de forma ergonómica

El cabezal de barra timón de última generación está adaptado perfectamente a las necesidades ergonómicas de los usuarios:

- Una sistemática clara de colores así como pulsadores con símbolos resistentes a la abrasión garantizan un manejo intuitivo.
- Sensores sin contacto protegidos según la clase de protección IP 65.
- Pulsadores basculantes para un manejo óptimo de la barra timón en cualquier posición.
- Cabezal de barra timón regulable en altura (opcional).

Gastos de mantenimiento reducidos

- Fácil acceso a todos los grupos a través de la tapa del motor de una sola pieza fácilmente desmontable.
- La velocidad de marcha máxima se libera solamente con las horquillas elevadas. Esto reduce de forma eficiente el desgaste por debajo de las horquillas (opcional).

Períodos operativos prolongados

Las capacidades de batería de hasta 465 Ah aseguran unos períodos operativos prolongados (gran autonomía):

- Habitáculo de batería L: 3 EPzS 375 Ah
- Habitáculo de batería L-alto: 3 EPzS 465 Ah
- Extracción lateral de la batería (opcional) para el cambio rápido de la batería en el servicio a varios turnos.

Equipamiento adicional

- Rodillos auxiliares en las puntas de las horquillas (para entrar en el palet).
- Protector de carga.
- Versión para cámaras frigoríficas.

seijiro yazawa iwai

DIVISIÓN DE MAQUINARIAS Y EQUIPOS
PARA LA INDUSTRIA PESADA

Calle París, Edif. Seijiro Yazawa Iwai,
Las Mercedes. Caracas - Venezuela. 1060
T +58 (212) 991.9112 • 8082 • 8448
F +58 (212) 991.7336 • 993.0013

www.seijiroyazawaiwai.com/dmepipve
info@seijiroyazawaiwai.com

J000717184

Jungheinrich Producción, Venta y Servicio Europa ISO 9001/ ISO 14001

Las carretillas de Jungheinrich cumplen los requisitos de seguridad europeos.

JUNGHEINRICH
Machines. Ideas. Solutions.

T_ERE 225_102013_es_V5_000