Conducción en todas las direcciones gracias a la dirección en las tres ruedas con control electrónico

Manejo preciso gracias a la palanca de mando soloPILOT

Accionamiento de marcha, elevación y dirección en técnica trifásica

Jungheinrich Curve Control para una seguridad de marcha óptima

Regulación hidráulica de las horquillas para anchuras de carga diferentes (opcional)

ETV Q20/Q25

Carretilla multidireccional eléctrica (2.000/2.500 kg)

Las carretillas apiladoras retráctiles multidireccionales de Jungheinrich se usan en todas aquellas aplicaciones en las que hay que transportar lateralmente mercancías largas en pasillos estrechos, y subir cargas pesadas a grandes alturas. Gracias a la dirección eléctrica sobre todas las ruedas es posible transportar cargas con una longitud de hasta 8m en espacios especialmente estrechos.

Para ello se dispone de cinco programas de marcha: desde la marcha normal modificada, hasta la marcha transversal y la marcha paralela, pasando por el giro sobre sí mismo. En el modo "marcha normal modificada", el radio de giro, ya de por sí muy reducido, se reduce aún más. A ello se añaden las ventajas de la dirección de 360º, el radio de giro mínimo y la rápida inversión de marcha. Con ello, la ETV Q es claramente superior a toda carretilla multidireccional convencional.

El manejo sencillo e intuitivo gracias a la ubicación ergonómica de los elementos indicativos y de mando, así como una excelente visibilidad garantizan un manejo extremadamente fácil.

Mediante varios sistemas de asistencia se incrementa adicionalmente la productividad:
- El Jungheinrich Curve Control reduce la velocidad de marcha máxima en las curvas en función del ángulo de giro.
- Los sistemas de pesaje facilitan un control del peso presionando un botón.
- La amortiguación de empuje del mástil reduce las oscilaciones al apilar y/o desapilar, incrementando así el rendimiento de despacho.

Al excelente rendimiento se suma una alta rentabilidad:
- Mayor rendimiento de tracción y elevación para un mayor despacho de palets.
- Períodos operativos más largos gracias a la recuperación de energía en el frenado y en el descenso de la carga.
- Menor necesidad de ancho de pasillo gracias al principio de mástil retráctil.

Las diversas opciones y modelos de baterías desde 620 hasta 930 Ah garantizan la adaptación a cualquier aplicación.

JUNGHEINRICH
Machines. Ideas. Solutions.

ETV Q20/Q25

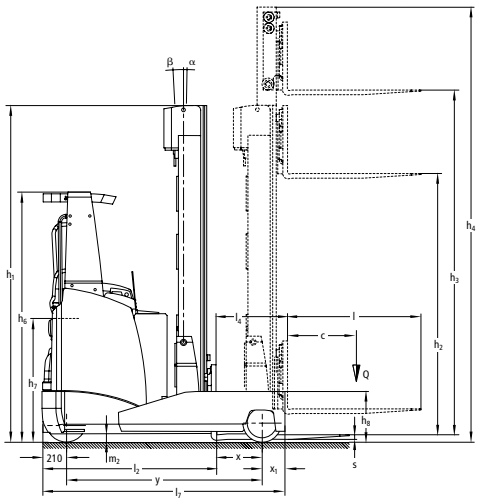

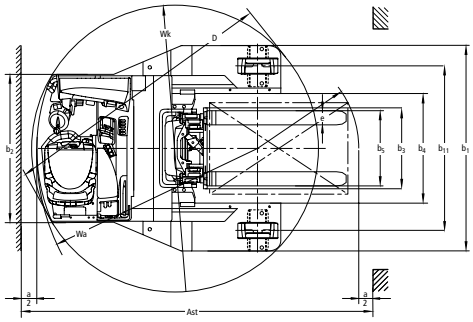

Capacidad de carga (kg)

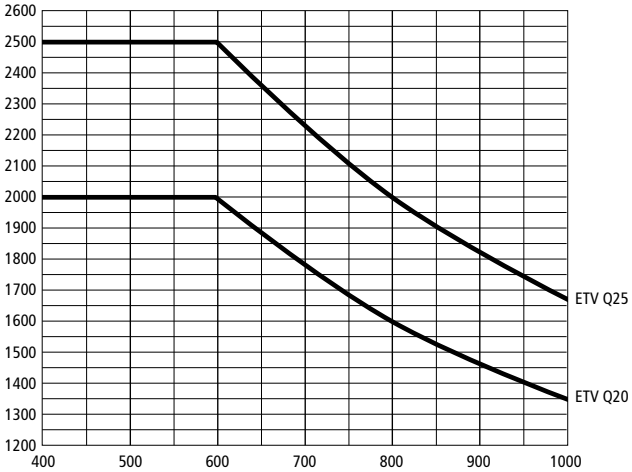

Distancia al centro de gravedad "c" en mm

Versiones estándar de mástil ETV Q20/Q25						
	Elevación h_3 (mm)	Altura de mástil replegado h_1 (mm)	Elevación libre h_2 (mm)	Altura de mástil extendido h_4 (mm)	Inclinación de mástil hacia delante/atrás α/β (°)	Inclinación horquillas hacia adelante/atrás α/β (°)
DZ	4250	2050	1320	4996	1/5	-
	4700	2200	1470	5446	1/5	-
	5000	2300	1570	5746	1/5	-
	5300	2400	1670	6046	1/5	-
	5600	2500	1770	6346	1/3	-
	5900	2600	1870	6646	1/3	-
	6050	2650	1920	6796	1/3	-
	6200	2700	1970	6946	1/3	2/5
	6500	2800	2070	7246	1/3	-
	6800	2900	2170	7546	1/3	2/5
	6950	2950	2220	7696	1/3	2/5
	7400	3100	2370	8146	1/3	2/5
	8000	3300	2570	8746	1/3	2/5
	8420	3440	2710	9166	1/3	2/5
	8720	3540	2810	9466	1/3	2/5
	9110	3670	2940	9856	-	2/5
	9620	3840	3110	10366	-	2/5
	9950	3950	3220	10696	-	2/5
	10220	4100	3370	10966	-	2/5
	10520	4200	3470	11266	-	2/5
	10700	4260	3530	11446	-	2/5

Datos técnicos según VDI 2198

Matrícula	1.1	Fabricante (abreviatura)			Jungheinrich	
	1.2	Denominación de tipos del fabricante			**ETV Q20**	**ETV Q25**
	1.3	Tracción			Eléctrico	
	1.4	Manejo manual, a pie, en plataforma, sentado, en carretillas recogepedidos			Asiento transversal	
	1.5	Capacidad de carga/carga	Q	t	2	2,5
	1.6	Distancia al centro de gravedad de la carga	c	mm	600	
	1.8	Distancia a la carga	x	mm	449[4]	532[4]
	1.8.1	Distancia de carga, mástil desplazado hacia delante	x_1	mm	230	
	1.9	Distancia entre ejes	y	mm	1.528	1.683
Pesos	2.1.1	Tara incl. batería (véase línea 6.5)		kg	4.060	4.150
	2.3	Peso por eje sin carga delante/detrás		kg	2.310 / 1.750	2.490 / 1.660
	2.4	Peso de eje horquillas delante con carga delante/atrás		kg	670 / 5.390	600 / 6.050
	2.5	Peso de eje horquillas atrás con carga delante/atrás		kg	1.940 / 4.120	2.260 / 4.390
Ruedas/chasis	3.1	Bandaje			Vulkollan ®	
	3.2	Tamaño de ruedas, delanteras		mm	Ø 343 x 140	
	3.3	Tamaño de ruedas, traseras		mm	Ø 343 x 140	
	3.5	Ruedas, cantidad delante/detrás (x = motrices)			1x / 2	
	3.7	Ancho de vía, detrás	b_{11}	mm	1.420	
Dimensiones básicas	4.1	Inclinación mástil de elevación/porta horquilla hacia delante/atrás	α/β	°	1/5[2]	
	4.2	Altura del mástil de elevación (sin extender)	h_1	mm	2.400	
	4.3	Elevación libre	h_2	mm	1.670	
	4.4	Elevación	h_3	mm	5.300	
	4.5	Altura de mástil extendido	h_4	mm	6.046	
	4.7	Altura del tejadillo (cabina)	h_6	mm	2.150	
	4.8	Altura del asiento/altura de plataforma	h_7	mm	1.057	
	4.10	Altura brazos porteadores	h_8	mm	442	
	4.19	Longitud total	l_1	mm	2.439[4]	2.511[4]
	4.20	Longitud hasta dorsal de horquillas	l_2	mm	1.289[4]	1.361[4]
	4.21	Ancho total	b_1/b_2	mm	1.760 / 1.270	
	4.22	Medidas de las horquillas	s/e/l	mm	50 / 140 / 1.150	
	4.23	Porta horquilla ISO 2328, clase/tipo A, B			2B	
	4.24	Ancho carro portahorquillas	b_3	mm	800	
	4.25	Ancho exterior sobre horquillas	b_5	mm	356 / 737	
	4.26	Ancho entre brazos/superficies de carga	b_4	mm	940	
	4.28	Empuje	l_4	mm	679[4]	762[4]
	4.32	Margen con el suelo, centro distancia entre ejes	m_2	mm	95	
	4.32.1	Margen con el suelo en la posición más baja		mm	55	
	4.33	Ancho del pasillo de trabajo con palet 1000 x 1200 transversalmente	Ast	mm	2.756[4]	2.854
	4.34	Ancho del pasillo de trabajo con palet 800 x 1200 longitudinalmente	Ast	mm	2.792[4]	2.872[4]
		Diagonal de máquina		mm	2.277	2.432
	4.35	Radio de giro	W_a	mm	1.741[5]	1.893[5]
	4.37	Longitud sobre los brazos porteadores	l_7	mm	1.957	2.112
Prestaciones	5.1	Velocidad de marcha con/sin carga		km/h	14 / 14[3]	
	5.2	Velocidad de elevación con/sin carga		m/s	0,32 / 0,6	0,3 / 0,6
	5.3	Velocidad de descenso con/sin carga		m/s	0,5 / 0,5	
	5.4	Velocidad de empuje con/sin carga		m/s	0,12 / 0,12	
	5.7	Capacidad de ascenso con/sin carga		%	7 / 11	6 / 11
	5.8	Capacidad máx. de ascenso con/sin carga		%	10 / 15	
	5.9	Tiempo de aceleración con/sin carga		S	4,6 / 4,3	5 / 4,4
	5.10	Freno de sevicio			eléctrico/hidráulico	
Sistema eléctrico	6.1	Motor de tracción, potencia S2 60 min.		kW	6,9	
	6.2	Motor de elevación, potencia con S3 15%		kW	10,0[1]	
	6.3	Batería según DIN 43531/35/36 A, B, C, no			DIN 43531 - C	
	6.4	Tensión de la batería/capacidad nominal K5		V/Ah	48 / 620	
	6.5	Peso de la batería		kg	995	
Otros	8.1	Tipo de mando			Mosfet / CA	
	8.2	Presión de trabajo para implementos		bar	150	
	8.3	Caudal para implementos		l/min	20	
	8.4	Nivel de ruido (presión acústica) según EN 12053, medido en el oído del conductor		dB (A)	70	

1) Con la opción Descenso útil 14 kW
2) Dependiente del mástil
3) En sentido de horquillas 11,0 / 11,0 km/h
4) Otras capacidades de batería modifican estos valores
5) Radio de giro al girar sobre el propio eje: 1.230 mm

Esta hoja técnica conforme a la directiva VDI 2198 indica sólo los valores técnicos del equipo estándar. Un bandaje diferente, otros mástiles de elevación, dispositivos adicionales, etc, pueden dar otros valores.

Aprovechar las ventajas

Los mástiles de Jungheinrich elevan cargas hasta grandes alturas

Posicionador de horquillas

Puesto de mando ergonómico

soloPILOT

Mástil de elevación de alto rendimiento

Los mástiles de elevación de Jungheinrich garantizan la máxima seguridad y el máximo aprovechamiento del almacén, incluso a grandes alturas.

- Alturas de elevación de hasta 10.700 mm.
- Las más reducidas alturas de paso con grandes alturas de elevación.
- Larga durabilidad gracias a los perfiles estirados en frío.
- Elevadas capacidades residuales de carga hasta en grandes alturas de elevación.
- Amortiguación de empuje del mástil patentada (opcional).
- Recuperación de energía a través del descenso útil patentado (opcional).

Posicionador de horquillas con prolongación del dorsal de horquillas (opcional)

Adaptación óptima a diversos anchos de carga para un transporte seguro de cargas anchas.

- Regulación fácil mediante pulsador.
- Ancho exterior sobre horquillas de hasta 2.060 mm.
- Construcción integrada con estructura delantera mínima para ahorrar pasillo de trabajo.
- Se suministran tres variantes con diferentes anchos de bastidor.

Puesto del conductor ergonómico

El puesto del conductor ofrece las condiciones de trabajo ideales para el máximo rendimiento y la mayor comodidad posibles.

- Cinco teclas para seleccionar fácilmente los programas de marcha.
- Asiento de confort con posibilidad de ajuste para cualquier conductor (posición de asiento / respaldo / peso del conductor).
- Diferentes bandejas portaobjetos.
- Amplio espacio disponible.
- Dirección de corriente trifásica de las tres ruedas, conmutable entre 180° y 360°.
- Disposición de pedales análoga a la de los automóviles.

Palanca de mando soloPILOT

La palanca de mando central permite ejecutar todas las funciones hidráulicas, invertir la marcha y pulsar el claxon.

- Todos los actuadores se encuentran en el campo de visión y cada uno tiene una función específica.
- Máximo rendimiento en la expedición de mercancías al ejecutar dos funciones hidráulicas simultáneamente (p. ej. elevación y empuje).
- Incluso los equipos accesorios adicionales, p.ej. un posicionador de horquillas (opcional), se manejan cómodamente con el soloPILOT.
- Movimientos extremadamente precisos gracias a la ejecución suave de todas las funciones.
- Posición cómoda debido al apoyabrazos acolchado.
- multiPILOT disponible de manera opcional.

Display en color de fácil lectura

- Indicador del sentido de la marcha y de la posición del volante.
- Estado de la batería con indicación de la autonomía restante.
- 3 programas de marcha configurables para adaptaciones individuales a cualquier aplicación.
- Contador de horas operativas y reloj.
- Altura de elevación (opcional).
- Peso de la carga (opcional).

seijiro yazawa iwai

DIVISIÓN DE MAQUINARIAS Y EQUIPOS
PARA LA INDUSTRIA PESADA

Calle París, Edif. Seijiro Yazawa Iwai,
Las Mercedes. Caracas - Venezuela. 1060
T +58 (212) 991.9112 • 8082 • 8448
F +58 (212) 991.7336 • 993.0013

www.seijiroyazawaiwai.com/dmepipve
info@seijiroyazawaiwai.com

J-00071718-4

Jungheinrich de España S.A.U. y las fábricas alemanas de Norderstedt Moosburg y Landsberg están certificadas. ISO 9001 ISO 14001

Las carretillas de Jungheinrich cumplen los requisitos de seguridad europeos. CE

JUNGHEINRICH
Machines. Ideas. Solutions.

T_ETV Q20/Q25_052016_es_ES_000