Puntas de horquillas cerradas

Elemento de manejo único

Chasis resistente al ácido

Robusta y duradera

Corta y maniobrable

Engrasadores en las piezas móviles

AM I20/I20p

Transpaleta manual de acero inoxidable (2.000 kg)

La serie INOX de la transpaleta manual ofrece la máquina idónea, para el transporte de mercancías en todas las zonas que requieran una higiene absoluta. Igualmente, se hacen latente las ventajas de la serie INOX en ambientes húmedos y agresivos.
Adaptación individual a los requerimientos del cliente, mediante la elección entre múltiples variantes INOX. La larga experiencia de Jungheinrich en las transpaletas manuales de acero inoxidable, se refleja en las máquinas de ejecución fiable y robusta. Tanto en mataderos, elaboración del pescado, industria química o farmaceutica, la serie INOX ofrece la solución idónea.

JUNGHEINRICH
Machines. Ideas. Solutions.

AM I20/I20p

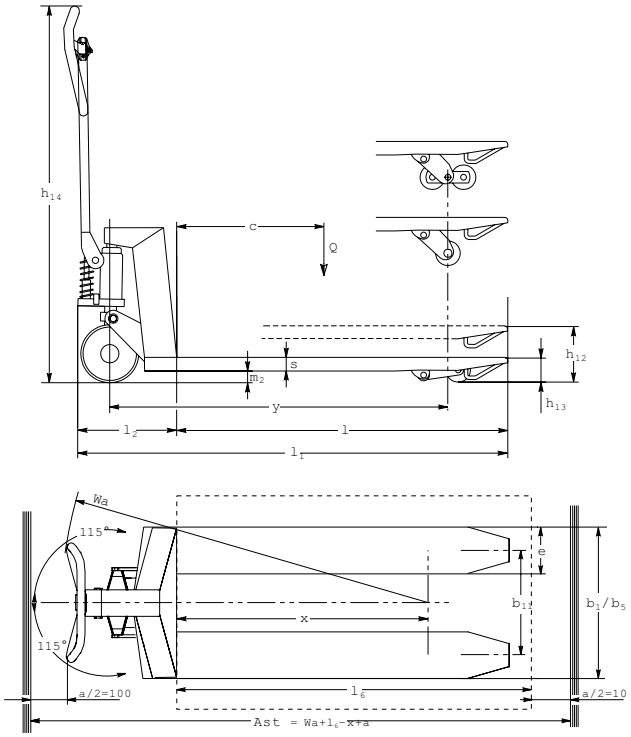

AM I20

No siempre es necesario utilizar máquinas fabricadas al 100% en acero inoxidable. Las piezas que entran en contacto directo con los alimentos deben ser de acero inoxidable. Sin embargo, muchos componentes sólo han de ser resistentes a la humedad. Por ello, los elementos de la AM I20 se componen de diferentes superficies.

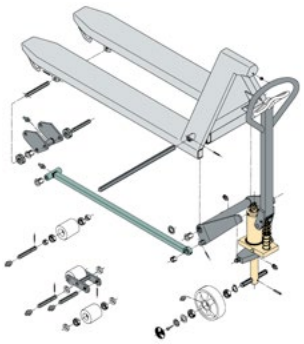

AM I20

- Autoforesis
- Revestimiento cromado
- Acero inoxidable (AISI 303/304)
- Acero inoxidable resistente al ácido (AISI 316)

AM I20p

La AM I20p tiene protección 100% contra el óxido y se ha sido especialmente diseñada para aplicaciones en las que la higiene desempeña un papel fundamental o en las que impera un entorno agresivo. Su sistema hidráulico está protegido; no pueden filtrarse cuerpos extraños ni agua.

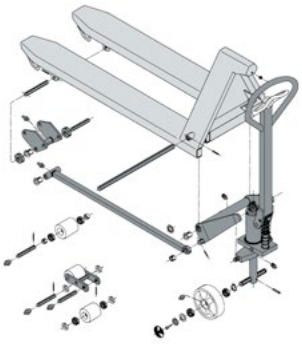

AM I20p

Datos técnicos según VDI 2198

Matrícula	1.1	Fabricante (abreviatura)			Jungheinrich					
	1.2	Denominación de tipos del fabricante			**AM I20**	**AM I20p**	**AM I20**	**AM I20p**	**AM I20**	**AM I20p**
	1.3	Tracción			Manual					
	1.4	Manejo manual, a pie, en plataforma, sentado, en carretillas recogepedidos			Manual					
	1.5	Capacidad de carga/carga	Q	t	2					
	1.6	Distancia al centro de gravedad de la carga	c	mm	400	400	500	500	600	600
	1.8	Distancia a la carga	x	mm	645	645	805	805	975	975
	1.9	Distancia entre ejes	y	mm	875	875	1035	1035	1170	1170
Pesos	2.1	Peso propio		kg	64	64	66	66	68	68
	2.2	Peso de eje con carga delante/detrás		kg					636 / 1432	636 / 1432
	2.3	Peso por eje sin carga delante/detrás		kg	[1]	[1]	[1]	[1]	21 / 47[1]	21 / 47[1]
Ruedas/chasis	3.1	Bandaje			N;V					
	3.2	Tamaño de neumáticos, delanteros		mm	Ø 200x50					
	3.3	Tamaño de neumáticos, traseros		mm	Ø 80x90[3]					
	3.5	Ruedas, cantidad delante/detrás (× = motrices)			2/2 o 2/4					
	3.6	Ancho de vía, delante	b_{10}	mm	130					
	3.7	Ancho de vía, detrás	b_{11}	mm	360					
Dimensiones básicas	4.4	Elevación	h_3	mm	115					
	4.9	Altura de la barra timón en posición de marcha mín./máx.	h_{14}	mm	1220					
	4.14	Altura de plataforma elevada	h_{12}	mm	200					
	4.15	Altura bajada	h_{13}	mm	85					
	4.19	Longitud total	l_1	mm	1150	1150	1310	1310	1480	1480
	4.20	Longitud hasta dorsal de horquillas	l_2	mm					340	340
	4.21	Ancho total	b_1/b_2	mm	520[2]					
	4.22	Medidas de las horquillas	s/e/l	mm	45 / 160 / 810	45 / 160 / 810	45 / 160 / 970	45 / 160 / 970	45 / 160 / 1140	45 / 160 / 1140
	4.25	Ancho exterior sobre horquillas	b_5	mm	520[2]					
	4.32	Margen con el suelo, centro distancia entre ejes	m_2	mm	38					
	4.33	Ancho del pasillo de trabajo con palet 1000 × 1200 transversalmente	Ast	mm	1610					
	4.34	Ancho del pasillo de trabajo con palet 800 × 1200 longitudinalmente	Ast	mm	1810					
	4.35	Radio de giro	W_a	mm	934	934	1094	1094	1774	1774
Presta-ciones	5.3	Velocidad de descenso con/sin carga		m/s					0.09 / 0.04	0.09 / 0.04

[1] Ancho 520 mm
[2] Ancho 680 mm también posible
[3] Rodillos tandem con diámetro 80 mm x ancho 70 mm

Esta hoja técnica conforme a la directiva VDI 2198 indica sólo los valores técnicos del equipo estándar. Un bandaje diferente, otros mástiles de elevación, dispositivos adicionales, etc, pueden dar otros valores.

Aprovechar las ventajas

Elemento de mando

Puntas de horquillas cerradas

Una aplicación

Fácil manejo
El elemento de mando de marcha suave es muy fácil y cómodo de manejar, tanto para zurdos como para diestros. Gracias a una válvula especial de descenso, las cargas se pueden bajar de una forma particularmente suave y precisa.

Higiene hasta en el más mínimo detalle
Las puntas cerradas de las horquillas garantizan que no se filtre ningún resto de suciedad a la carga a través de las ruedas de las horquillas. Los espacios huecos accesibles o totalmente cerrados permiten una limpieza eficaz sin "escondrijos" para las bacterias. Los engrasadores en todas las piezas móviles y el lubricante apto para alimentos (clase H1 y H2) resultan muy útiles en la serie INOX.

Agilidad de movimientos
La corta medida de la estructura delantera de tan solo 340 mm, permite una maniobra segura y fácil en espacios angostos. Los estribos en las puntas de horquillas facilitan el entrar y salir del medio de carga.

seijiro yazawa iwai

DIVISIÓN DE MAQUINARIAS Y EQUIPOS
PARA LA INDUSTRIA PESADA

Calle París, Edif. Seijiro Yazawa Iwai,
Las Mercedes. Caracas - Venezuela. 1060
T +58 (212) 991.9112 • 8082 • 8448
F +58 (212) 991.7336 • 993.0013

www.seijiroyazawaiwai.com/dmepipve
info@seijiroyazawaiwai.com

J00071718-4

Las fábricas alemanas de Norderstedt y Moosburg están certificadas. ISO 9001 ISO 14001

Las carretillas de Jungheinrich cumplen los requisitos de seguridad europeos. CE

JUNGHEINRICH
Machines. Ideas. Solutions.

T_AM I20/I20p_012014_es_V5_000