Elevada eficiencia energética gracias al motor de tracción trifásico sin mantenimiento

Conducción cómoda gracias a la dirección eléctrica y al volante jetPILOT

Comportamiento de marcha más seguro incluso en las curvas gracias al sistema Curve Control

Mando por impulsos SpeedControl

Desenclavamiento semiautomático del acoplamiento, a distancia y directamente desde el puesto de conductor (opcional)

EZS 350/350 XL

Remolcadora eléctrica (5.000 kg)

La EZS 350 de Jungheinrich es una remolcadora versátil y productiva para arrastrar remolques de hasta 5.000 kg. El acoplamiento de varios remolques facilita la diversificación de las superficies de carga. Esto contribuye a flexibilizar la rotación de mercancías.
El acoplamiento es visible desde cualquier posición y tiene un fácil acceso. El desbloqueo remoto semiautomático (opcional) del acoplamiento permite enganchar y desenganchar los remolques sin necesidad de que el usuario abandone la plataforma. De este modo se ahorra tiempo y se reducen los costes. Una ventaja adicional: La máquina puede equipar múltiples tipos de acoplamiento, por lo que se puede adaptar a cualquier remolque.
El motor de tracción de 24 V de tecnología de corriente trifásica determina el alto grado de rendimiento. Las ventajas: potente aceleración y alta velocidad punta. Al mismo tiempo, un importante ahorro de energía, mayor autonomía y necesidades mínimas de mantenimiento (sin escobillas de carbón). Todo esto es posible gracias al rendimiento optimizado, a la excelente compenetración entre el motor de tracción y el mando de tracción, así como al sistema de frenado generador.
Entre las ventajas de carácter ergonómico se incluyen la plataforma de baja altura que facilita las subidas y bajadas frecuentes, y el corto trayecto que el operario ha de recorrer desde la plataforma del conductor hasta la carga.
Incluso en los espacios más estrechos, la EZS da resultados excelentes. Su radio de giro es tan reducido que el conductor tendrá la impresión de "estar girando sobre sí mismo". El volante jetPILOT, el respaldo de apoyo, el sistema automático de reducción de la velocidad Curve Control y las ruedas de carga con bandajes CSE garantizan una marcha confortable y un alto grado de seguridad, sobre todo al tomar las curvas.

JUNGHEINRICH
Machines. Ideas. Solutions.

EZS 350/350 XL

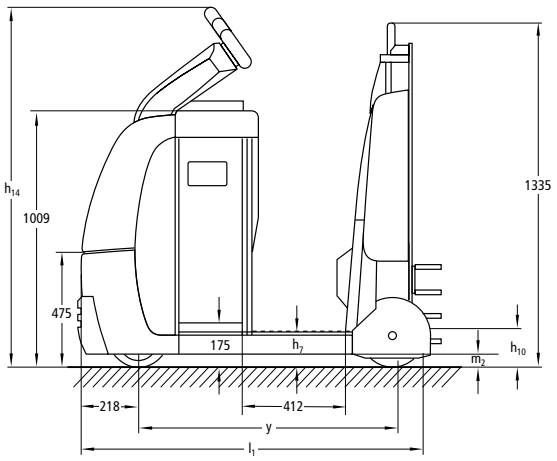

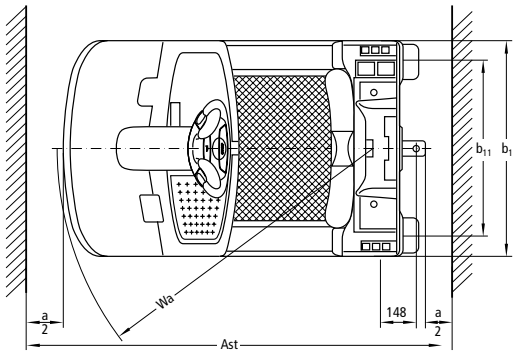

Capacidad de tracción

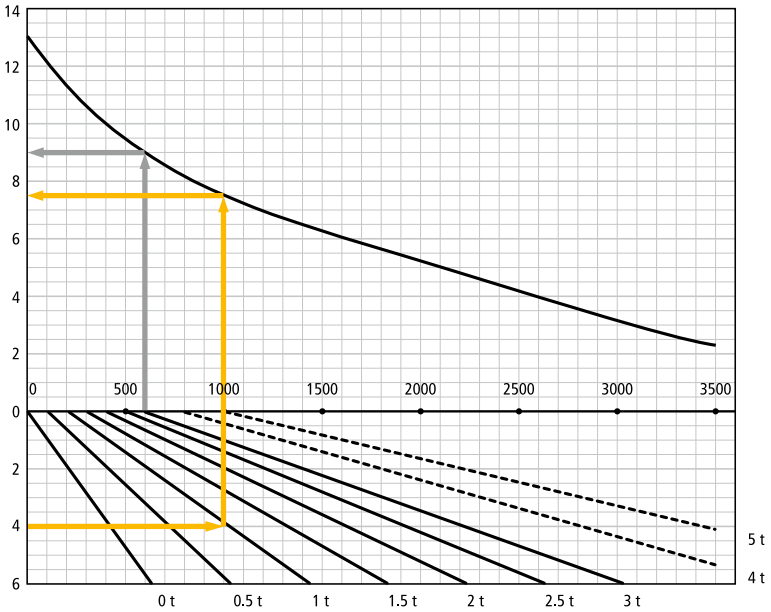

v=velocidad [km/h], m=pendiente [%], F=fuerza de tracción [N]

Ejemplo descrito:
1. Lar EZS 350 circula con una carga de 3 t sobre una superficie plana. Para ello necesita una fuerza de arrastre de 600 N, consiguiendo una velocidad de aprox. 9 km/h.
2. La EZS 350 debe circular con una carga de 1 t sobre una pendiente del 4%. Para ello, la EZS necesita una fuerza de arrastre de 1000 N, consiguiendo una velocidad de aprox. 7,5 km/h.

Observación:
La EZS 350 no puede estar en servicio de forma permanente con un esfuerzo en el arrastre por encima de los 1000 N.

¡En pendientes, tanto de bajado como en subida, que sobrepasan los 4% se aconseja el uso de remolques frenados!

Fecha: 01/2016

Datos técnicos según VDI 2198

Matrícula	1.1	Fabricante (abreviatura)			Jungheinrich	
	1.2	Denominación de tipos del fabricante			**EZS 350**	**EZS 350 XL**
	1.3	Tracción			Eléctrico	
	1.4	Manejo manual, a pie, en plataforma, sentado, en carretillas recogepedidos			Plataforma	
	1.5	Capacidad de carga/carga	Q	t	5	
	1.7	Capacidad nominal de arrastre	F	N	1.000	
	1.9	Distancia entre ejes	y	mm	980	1.147
Pesos	2.1.1	Tara incl. batería (véase línea 6.5)		kg	976	1.110
	2.3	Peso por eje sin carga delante/detrás		kg	520 / 456	590 / 520
Ruedas/chasis	3.1	Bandaje			Vu/Su	
	3.2	Tamaño de ruedas, delanteras		mm	Ø 230 x 77	
	3.3	Tamaño de ruedas, traseras		mm	Ø 250 x 80	
	3.5	Ruedas, cantidad delante/detrás (× = motrices)			1x/2	
	3.7	Ancho de vía, detrás	b_{11}	mm	680	
Dimensiones básicas	4.8.1	Altura de pie	h_7	mm	132	
	4.9	Altura de la barra timón en posición de marcha mín./máx.	h_{14}	mm	1.399[3)]	1.444[3)]
	4.12	Altura de enganche	h_{10}	mm	158[2)]	
	4.19	Longitud total	l_1	mm	1.350[6)]	1.517[6)]
	4.21	Ancho total	b_1/b_2	mm	810	
	4.32	Margen con el suelo, centro distancia entre ejes	m_2	mm	50	
	4.35	Radio de giro	W_a	mm	1.220	1.370
Prestaciones	5.1	Velocidad de marcha con/sin carga		km/h	7 / 12,5[7)]	
	5.5	Fuerza de tracción con/sin carga		N	1.000[4)7)]	1.000[4)]
	5.6	Fuerza de tracción máx. con/sin carga		N	3.200[7)]	
	5.10	Freno de sevicio			electromagnético	
Sistema eléctrico	6.1	Motor de tracción, potencia S2 60 min.		kW	2,8	
	6.4	Tensión de la batería/capacidad nominal K5		V/Ah	24 / 465	24 / 620
	6.5	Peso de la batería		kg	370	470
	6.6	Consumo energético según ciclo VDI		kWh/h	1,84[1)5)]	
Otros	8.1	Tipo de mando			AC SpeedControl	
	8.4	Nivel de ruido (presión acústica) según EN 12053, medido en el oído del conductor		dB (A)	66	

1) a 9 km/h
2) Acoplamiento disponible en otras alturas
3) Altura jetPILOT
4) Capacidad nominal de arrastre
5) Con carga nominal
6) Longitud total sin acoplamiento, ya que existen distintas versiones de acoplamiento
7) Véase diagrama

Esta hoja técnica conforme a la directiva VDI 2198 indica sólo los valores técnicos del equipo estándar. Un bandaje diferente, otros mástiles de elevación, dispositivos adicionales, etc, pueden dar otros valores.

Aprovechar las ventajas

Respaldo con asiento abatible

Volante jetPILOT

Subir y bajar sin esfuerzos

Diferentes acoplamientos disponibles (opcionales)

Innovadora tecnología trifásica
Los motores Jungheinrich con tecnología de corriente trifásica le ofrecen un mayor rendimiento, a la vez que reducen los costes de explotación. Aprovéchese de estas ventajas:
- Elevado grado de rendimiento con un excelente ahorro de energía.
- Potente aceleración.
- Cambio más rápido del sentido de la marcha sin el habitual "segundo de espera".
- Sin escobillas de carbón: el motor de tracción no requiere mantenimiento.
- Garantía de dos años sobre el motor de tracción.

Conducción cómoda y segura
El mando por impulsos SpeedControl y el sistema de reducción automática de la velocidad en las curvas Curve Control, permiten circular de manera cómoda y segura, con posibilidades de adaptación a aplicaciones de todo tipo:
- La velocidad predeterminada con el conmutador de la marcha se mantiene en todas las situaciones de marcha, trátese de subidas o bajadas.
- Pueden ajustarse 3 programas de marcha para adaptarse individualmente a todas las necesidades.
- Frenado generador con recuperación de energía al reducir la velocidad de marcha.
- Seguridad al tomar las curvas: el conductor mantiene en todo momento el control de la carretilla.

Ergonomía optimizada
- Plataforma de baja altura para subir y bajar de la misma con frecuencia sin esfuerzo.
- Los trayectos que el conductor ha de recorrer entre la plataforma y el acoplamiento o la carga son muy cortos.
- Acoplamiento visible desde cualquier posición y fácilmente accesible.
- El desbloqueo remoto semiautomático (opcional) del acoplamiento permite enganchar y desenganchar los remolques de manera rápida y sencilla desde la plataforma del conductor.
- Dirección eléctrica con volante JetPilot.
- Diferentes acoplamientos para los distintos tipos de remolques.
- Ruedas de carga super elásticas para un gran confort de marcha.

Diseño robusto para el uso en las condiciones más difíciles
- Bastidor de chapa de acero de alta calidad de 8 mm.
- Faldón del chasis especialmente alto.

Períodos operativos prolongados
Gracias al ahorro de energía que supone la tecnología de corriente trifásica y a las elevadas capacidades de las baterías, es posible alcanzar unos periodos operativos prolongados:
- Versión estándar: 3 PzS 465 Ah.

Información permanente
Numerosos instrumentos de indicación y múltiples posibilidades de ajuste ofrecen en todo momento un máximo de información:
- CanDis (opcional) informa sobre el estado de carga de la batería, las horas de servicio (cuentahoras) y los códigos de fallo.
- Activación de la máquina mediante PIN y selección de 3 programas de marcha mediante teclado (opcional).
- Parámetros de marcha ajustables a través de CanDis y CanCode (opcional).

Equipamiento adicional
Un gran número de accesorios permite adaptar la máquina a las aplicaciones individuales:
- Teclas de marcha lenta a ambos lados facilitan el enganche y desenganche de remolques.
- Desbloqueo remoto semiautomático del acoplamiento.
- Protección antichoque adicional de acero y/o goma.
- Soporte para componentes de radiofrecuencia.

seijiro yazawa iwai

DIVISIÓN DE MAQUINARIAS Y EQUIPOS
PARA LA INDUSTRIA PESADA

Calle París, Edif. Seijiro Yazawa Iwai,
Las Mercedes. Caracas - Venezuela. 1060
T +58 (212) 991.9112 • 8082 • 8448
F +58 (212) 991.7336 • 993.0013

www.seijiroyazawaiwai.com/dmepipve
info@seijiroyazawaiwai.com

J-00071718-4

Jungheinrich de España S.A.U. y las fábricas alemanas de Norderstedt Moosburg y Landsberg están certificadas. ISO 9001 ISO 14001

Las carretillas de Jungheinrich cumplen los requisitos de seguridad europeos. CE

JUNGHEINRICH
Machines. Ideas. Solutions.

T_EZS 350/350 XL_052016_es_ES_000