Funcionamiento especialmente silencioso

Elemento de manejo único

Corta y maniobrable

Robusta y duradera

Elevación rápida opcional

AM 22

Transpaletas manuales (2.200 kg)

La transpaleta manual AM 22 es el "ayudante de almacén" ideal para todas las tareas de transporte manual en trayectos cortos. Sus ventajas más destacadas son:

- El elemento de mando es muy fácil y cómodo de manejar, tanto para zurdos como para diestros. El cabezal de la barra timón permite realizar maniobras con una sola mano de la forma más cómoda y segura posible.
- Elevación rápida opcional (hasta 120 kg) que permite elevar los palés en sólo 3 bombeos.
- La mejor capacidad de giro incluso en los espacios más pequeños gracias a su reducida estructura delantera.

Las articulaciones y los casquillos de las ruedas están cromados para facilitar el empuje y remolque. Convencen por su funcionamiento especialmente silencioso y porque no requieren mantenimiento.
La posibilidad de elegir diferentes bandajes para los rodillos garantiza un funcionamiento óptimo sobre diversos suelos.

JUNGHEINRICH
Machines. Ideas. Solutions.

AM 22

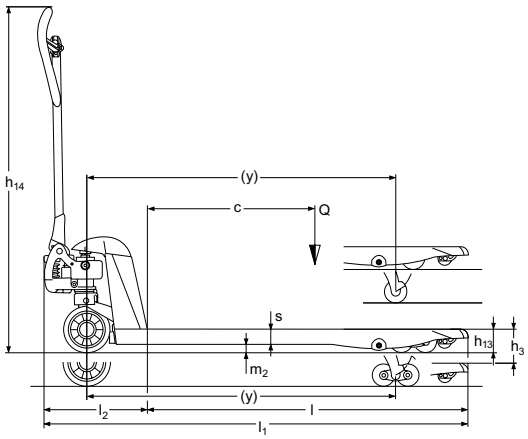
h14
(y)
c
Q
s
h13
h3
m2
(y)
l2
l
l1

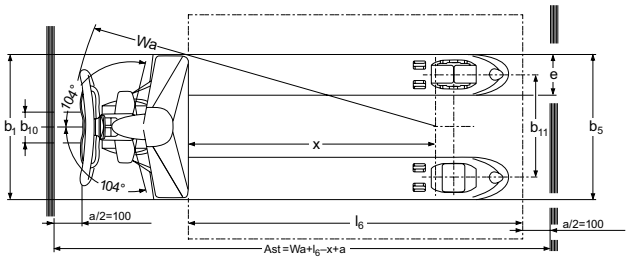
Wa
104°
104°
b1
b10
e
b11
b5
x
a/2=100
l6
a/2=100
Ast=Wa+l6-x+a

JUNGHEINRICH

Datos técnicos según VDI 2198

Matrícula	1.1	Fabricante (abreviatura)			Jungheinrich				
	1.2	Denominación de tipos del fabricante			**AM 22**				
	1.3	Tracción			Manual				
	1.4	Manejo manual, a pie, en plataforma, sentado, en carretillas recogepedidos			Manual				
	1.5	Capacidad de carga/carga	Q	t	2,2				
	1.6	Distancia al centro de gravedad de la carga	c	mm	400	500	534	600	610
	1.8	Distancia a la carga	x	mm	535	690	794	890	947
	1.9	Distancia entre ejes	y	mm	755	910	1.014	1.110	1.167
Pesos	2.1	Peso propio		kg	51[1]	54[1]	56[1]	58[1]	59[1]
	2.3	Peso por eje sin carga delante/detrás		kg				38 / 20[2]	
Ruedas/chasis	3.1	Bandaje			C,V,N	C,V,N,	C,V,N	C,V,N	C,V,N
	3.2	Tamaño de ruedas, delanteras		mm	Ø 170x50				
	3.3	Tamaño de ruedas, traseras		mm	Ø 82x96[5]				
	3.5	Ruedas, cantidad delante/detrás (× = motrices)			2/2 o 2/4				
	3.6	Ancho de vía, delante	b_{10}	mm	109				
	3.7	Ancho de vía, detrás	b_{11}	mm	370				
Dimensiones básicas	4.4	Elevación	h_3	mm	122				
	4.9	Altura de la barra timón en posición de marcha mín./máx.	h_{14}	mm	1.234				
	4.14	Altura de plataforma elevada	h_{12}	mm	205				
	4.15	Altura bajada	h_{13}	mm	83				
	4.19	Longitud total	l_1	mm	1.165	1.320	1.424	1.520	1.577
	4.20	Longitud hasta dorsal de horquillas	l_2	mm	373				
	4.21	Ancho total	b_1/b_2	mm	520[3]				
	4.22	Medidas de las horquillas	s/e/l	mm	53 / 150 / 795[4]	53 / 150 / 950[4]	53 / 150 / 1.054[4]	53 / 150 / 1.150[4]	53 / 150 / 1.207[4]
	4.25	Ancho exterior sobre horquillas	b_5	mm	520[3]				
	4.32	Margen con el suelo, centro distancia entre ejes	m_2	mm	30				
	4.33	Ancho del pasillo de trabajo con palet 1000 × 1200 transversalmente	Ast	mm	1.584	1.584	1.638	1.734	1.791
	4.34	Ancho del pasillo de trabajo con palet 800 × 1200 longitudinalmente	Ast	mm	1.784	1.784	1.784	1.784	1.791
	4.35	Radio de giro	W_a	mm	919	1.074	1.178	1.274	1.331
Prestaciones	5.3	Velocidad de descenso con/sin carga		m/s	0,09 / 0,02				

[1] + 5 kg con ancho sobre horquillas de 680 mm
[2] Ancho 520 mm
[3] Ancho 680 mm también posible
[4] Posibilidad de otras longitudes de horquilla
[5] Ruedas en tándem Ø 82x62 mm

Esta hoja técnica conforme a la directiva VDI 2198 indica sólo los valores técnicos del equipo estándar. Un bandaje diferente, otros mástiles de elevación, dispositivos adicionales, etc, pueden dar otros valores.

Aprovechar las ventajas

Elemento de mando ergonómico

Hidráulica sin mantenimiento

Conexiones de lubricación permanente para una utilización sin mantenimiento

Puntas de horquillas redondeadas para facilitar la entrada en el palet

Fácil manejo
El elemento de mando accesible es ideal tanto para zurdos como para diestros. Gracias a la válvula especial de descenso, es posible bajar las cargas de una forma especialmente suave y precisa. La opción de elevación rápida (hasta 120 kg) permite elevar los europalets con sólo 3 bombeos. La altura máxima de elevación se alcanza en tan sólo cinco bombeos.

Más corta y maniobrable
La estructura delantera de tan solo 373 mm permite maniobrar fácilmente y con seguridad en los espacios más reducidos.

Fácil y simple
El sistema hidráulico optimizado reduce la fuerza de bombeo necesaria. Las ruedas provistas de casquillos reducen la fuerza de arrastre necesaria.

Silenciosa y robusta
Los casquillos cromados de las ruedas y de las articulaciones garantizan un desplazamiento silencioso y una larga vida útil. A pesar de que ya no es necesario engrasar las uniones, la AM 22 va "como la seda".

Clara y segura
En la toma transversal, la marca grabada señala exactamente y con seguridad la ubicación del palet.

Larga vida útil
Horquillas más estables. Contorno estilizado. Anclaje de barra timón soldado. Rodillos de introducción protegidos. Acero más robusto. Las mejores garantías para una máxima estabilidad y larga vida útil. Una capacidad de carga de 2200 kg en la versión básica lo dice todo.

Equipamientos adicionales / especiales
Gracias al amplio equipamiento adicional, la AM 22 puede equiparse de forma óptima para cualquier aplicación. El equipamiento adicional comprende, por ejemplo, numerosas longitudes de horquillas, distintos anchos sobre horquillas, diferentes sistemas de frenado o pinturas especiales. Asimismo, se suministran versiones especiales como transpaletas de acero inoxidable o variantes galvanizadas.

seijiro yazawa iwai

DIVISIÓN DE MAQUINARIAS Y EQUIPOS
PARA LA INDUSTRIA PESADA

Calle París, Edif. Seijiro Yazawa Iwai,
Las Mercedes. Caracas - Venezuela. 1060
T +58 (212) 991.9112 • 8082 • 8448
F +58 (212) 991.7336 • 993.0013

www.seijiroyazawaiwai.com/dmepipve
info@seijiroyazawaiwai.com

J-00071718-4

Jungheinrich de España S.A.U. y las fábricas alemanas de Norderstedt Moosburg y Landsberg están certificadas. ISO 9001 ISO 14001

Las carretillas de Jungheinrich cumplen los requisitos de seguridad europeos. CE

JUNGHEINRICH
Machines. Ideas. Solutions.

T_AM 22_102015_es_ES_000